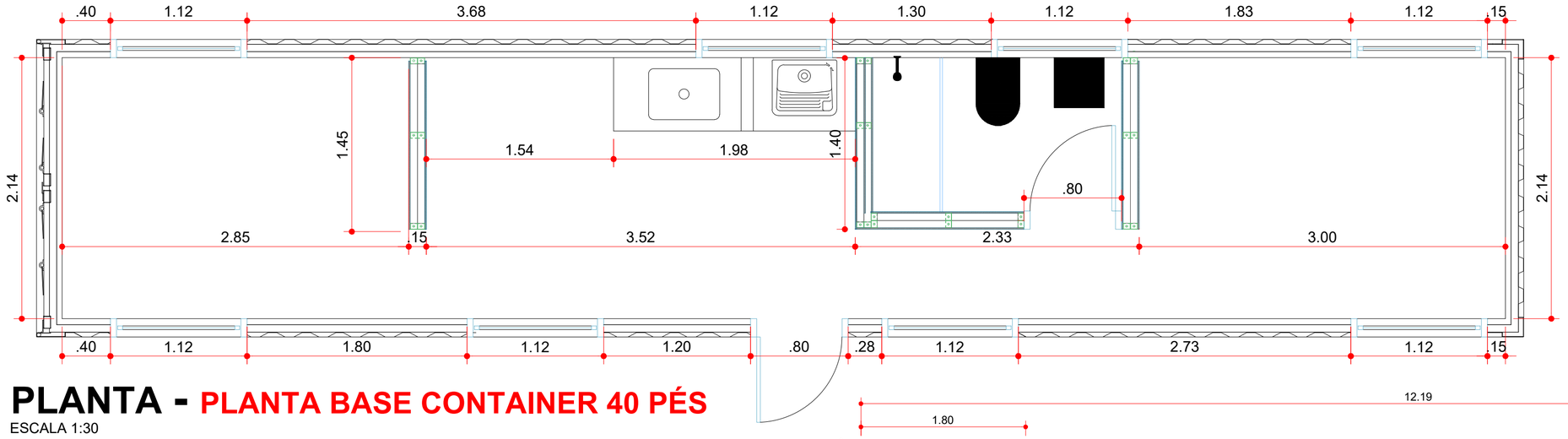

PLANTA - PLANTA BASE CONTAINER 40 PÉS

ESCALA 1:30

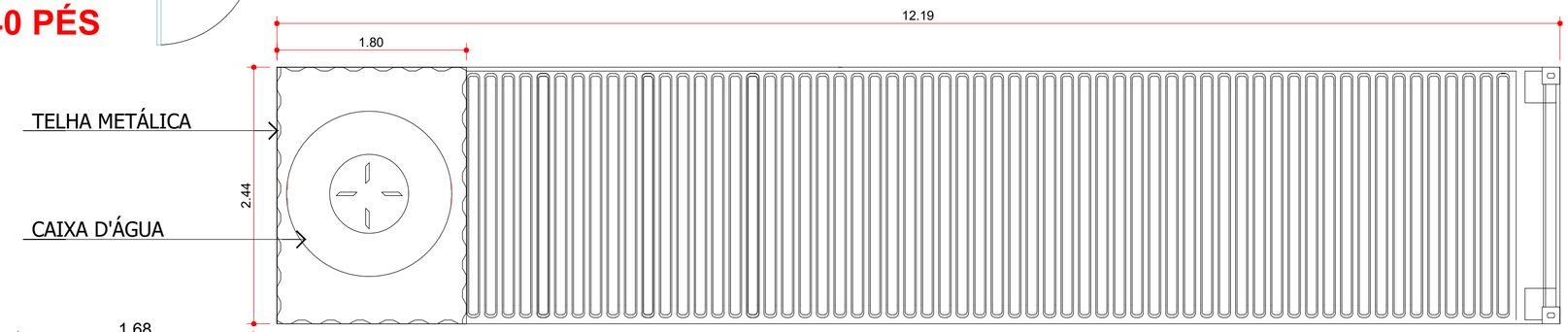

PLANTA COBERTURA - CONTAINER 40 PÉS

ESCALA 1:40

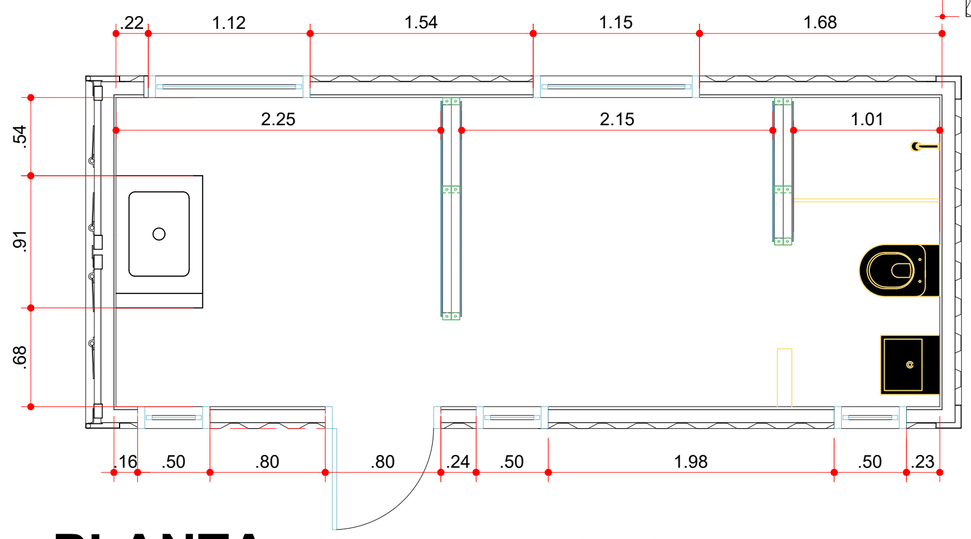

PLANTA - PLANTA BASE CONTAINER 20

ESCALA 1:25

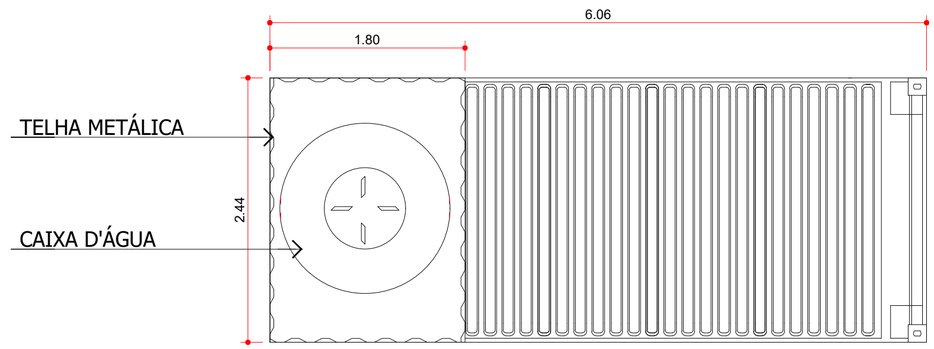

PLANTA COBERTURA - CONTAINER 20 PÉS

ESCALA 1:40

CONCEITO: Essa arquitetura foi desenvolvida para solucinar o problema de "aqui e agora". Ela tem o intuito de devolver a dignodade e proporcinar um lar para as vitimas das catastrofes naturais e sociais. Assim elas podem reconstruir suas vidas de maneira digna, tendo direito as necessidades basicas como comer, dormir, tomar banho, segurança e privaciade.

PARTIDO: Para o desenvolvimento desse projeto foi utilizados os dois modelos padrões de container, o de 20 pés e o de 40 pés. A ideia do conteiner veio a partir de um artigo onde mostrava o descarte abusivo e desnacessario do mesmo nos portos. Utilizando eles para moradia também ajudaria nesse questão des sustentabiliade.

ABRIGO EMERGENCIAL EM CONTAINER

Abrigo residêncial em estrutura de container para vitimas de catastrofes sociais e naturais.

CENTRO DE CIÊNCIAS EXATAS E SOCIAIS APLICADAS

CURSO: ARQUITETURA E URBANISMO

TRABALHO FINAL DE GRADUAÇÃO II

Aluna: Luana Bombini Shayeb
ID: 856022

Orientador: Me. Eraldo Francisco da Rocha

PRANCHA 1/4
20/11/2022